フロントカメラキット取扱説明書(Ver1.0)

100623

この度は、フロントカメラキットをご購入いただき、有難うございました。取付前に本説明書を熟読いただき、正しく取り付けて下さい。**取り付けはすべて自己責任でお願いします。当方はいかなる場合も一切責を負いません。**

危険 以下の注意事項を無視し取扱いを誤った場合、使用者が重傷を負ったり死に至る危険性があります。

このカメラキットで、死角がなくなる訳ではありません。運転される場合は周囲の安全確認を十分行ってください。

基本キット製品構成

・カメラ本体　1個　・電源ケーブル　1本　・映像延長ケーブル　1本　・取り付けボルトセット(六角レンチ付)　1セット
・24V→12Vインバーター　1セット(24V用のみ付属)

接続される前に(重要！！)

1. 内容物に欠品がないか確認してください。
2. 正規に接続される前に仮配線し、カメラとモニターの相性を必ず確認してください。

配線図

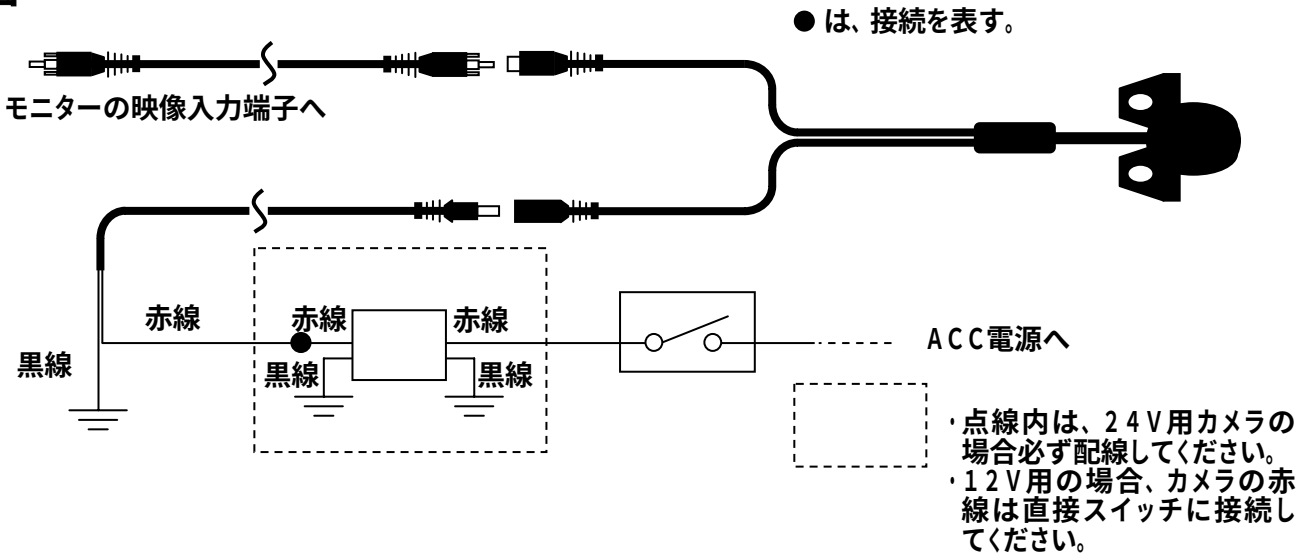

仕様

カメラ素子	1/4"CMOSカラーセンサー
画素数	PAL:720×576　NTSC:720×480
最低被写体照度	0.2lx
ビデオ出力	＜1.0V　(75Ω)
分解能	420　TV　Line
視　角	135°
電　源	DC9V～16V(カメラ単体の入力電圧) DC16V～27V(インバーターの入力電圧)
消費電流	60mA以下
保存温度	－30℃～＋85℃
動作温度	－30℃～＋70℃
防水レベル	IP67(但しカメラ部のみ)
カメラサイズ	φ18.5×22mm(突起部除く)